T.C.
ISPARTA VALİLİĞİ
İl Millî Eğitim Müdürlüğü

TEKLİF MEKTUBUDUR

Isparta Yalvaç Gazipaşa İlkokulu Onarımı, Kumdanlı İlkokulu Onarımı ve Çetince İlkokulu-Ortaokuluna Laminant Zemin Kaplama Yapılması İşi aşağıdaki şartnamede belirtildiği şekilde 4734 Sayılı Kanunun 22/d kapsamında yapılacak olup, 4734 Sayılı Kanunun 22/d limitlerinde kalması durumunda yaptırılacağından, KDV hariç fiyatının bildirilmesini rica ederim.

Fevzi GÜÇLÜ
Milli Eğitim Müdür Yardımcısı

TARİH:**05.05.2022**

S. No	**İşin Adı**	Birim	Miktar	Birim Fiyatı	TUTARI (KDV hariç)
1	**Isparta Yalvaç Gazipaşa İlkokulu Onarımı, Kumdanlı İlkokulu Onarımı ve Çetince İlkokulu-Ortaokuluna Laminant Zemin Kaplama Yapılması İşi**				
				TOPLAM	

EKİ: 1-Birim Fiyat Cetveli (1 sayfa)

ONARIM YAPIM İŞİNDE İSTENEN BELGE VE DİĞER HARÇLAR:

1-Yükleniciye yer teslimi yapıldıktan sonra onarım yapım işinin süresi **30 (Otuz)** gündür.
2-Yükleniciden Vergi Borcu olmadığına dair belge (iş üzerinde kalandan istenecektir.)
3-Kamu İhalelerine katılmaya yasaklı olanlar katılamayacaktır.
4-Yapım işine ait bütün vergi, resim ve harçlar yükleniciye aittir.
5- Malzemeler TSE'li ve en az bir (1) yıl garanti kapsamında olacaktır.
6-Teklifler **11.05.2022 Çarşamba günü** saat: **16.00'a** kadar Müdürlüğümüze verilecektir.
7-İşin yükleniciye tebliğinden itibaren 10 (on) gün içerisinde yer teslimi yapılacaktır.
8-Yüklenici Şartnamelere ve teklif dokümanlarına uygun olarak işi süresi içinde bitirmediği takdirde yükleniciye, geciken her takvim günü için teklif bedelinin % 0,05 (onbinde beş) oranında gecikme cezası uygulanacaktır.
9- Teklifler Isparta İl Milli Eğitim Müdürlüğü İnşaat ve Emlak (İhale Bürosu) Şubesine Elden teslim edilecektir. Posta yoluyla teklifler kabul edilmeyecektir.

ISPARTA İL MİLLİ EĞİTİM MÜDÜRLÜĞÜNE

Yukarıda cinsi, miktarı ve özellikleri yazılı işi belirtilen şartname dahilinde ve Yaklaşık Maliyete esas olmak üzere, 4734 Sayılı Kanunun 22/d limitlerinde kalması durumunda, İdarenizin talebi halinde belirtmiş olduğum fiyattan ve belirtilen standartlara uygun olarak adı geçen işi yapmayı teklif ve kabul ediyorum. ..../.../2022

İmza,Kaşe,Adres

MALİYET CETVELİ

Hazırlanma Tarihi: 21.04.2022
İşin Adı: **YALVAÇ GAZİPAŞA İLKOKULU ONARIMI YAPIMI İŞİ**
İş Grubu: **Ana Grup>İnşaat İmalatları**

S. No	Poz No	İmalatın Cinsi	Birim	Miktarı	Birim Fiyatı	Tutarı
1	10.130.4005	Yan ve üst kenarından kenetli kiremit (150 donma-çözülme çevrimine dayanıklı)	m²	30,000		
2	15.310.1205-A	0.50 mm kalınlıkta sıcak daldırma düz boyalı saçtan (33 cm eninde) sıva eteği, baca kenarı, çatı muayene pencereleri ve çatı fenerleri dipleri yapılması ve yerine konulması	m	33,180		
3	15.540.1016	Ahşap yüzeylerin renkli ahşap koruyucu ile korunması	m²	28,937		
4	18.196/01	Her türlü kiremit örtülü çatılarda kiremit aktarılması	m²	53,051		
5	18.198/01	Her türlü, sac, pvc, çinko vb. yağmur oluğu sökülmesi	m	78,280		
6	18.198/02	Her türlü sac, pvc, çinko vb. yağmur borusu sökülmesi	m	18,000		
7	18.198/14	Çatı örtüsü altındaki ahşap kaplama tahtası sökülmesi	m²	14,090		
8	21.230	Çatı örtüsü altına rendesiz çıta çakılması (mevcut mertekler üzerine)	m²	31,152		
9	15.315.1002	Ø 100 mm çapında bir ucu muflu sert PVC yağmur borusu temini ve yerine tesbiti	m	72,000		
10	15.465.1002	Gömme iç kapı kilidinin yerine takılması (Dar Tip)	Adet	8,000		
11	15.465.1008	Kapı kolu ve aynalarının yerine takılması (Kromajlı)	Adet	2,000		
12	15.465.1010	Menteşenin yerine takılması	Adet	8,000		
13	15.330.1002	Eğimli çatılarda, çatı örtüsü altına, minimum 0,60 mm kalınlıkta iki yüzü polietilen film kaplı polyester keçe taşıyıcılı laminesiz polimer bitümlü örtü ile su yalıtımı yapılması	m²	56,266		
14	15.300.1007	Rendeli ahşaptan saçak altı ve alın kaplaması yapılması	m²	14,090		
15	15.455.1001	Plastik doğrama imalatı yapılması ve yerine konulması (Sert PVC doğrama profillerinden her çeşit kapı, pencere, kaplama ve benzeri imalat) Not: Tüm ana profiller ile ilave profiller, pencere kapalı iken görülmeyen ve dikkat çekmeyen bir yerde, en az 1 m a	kg	259,525		
16	15.315.1101	0.50 mm kalınlıkta, sıcak daldırma galvaniz üzeri boyalı düz sacdan eksiz oluk yapılması ve yerine montajı (Sac genişliği toplam 30 cm)	m	47,200		

Toplam : .....

İhale

Makamı

Birim Fiyat Tarifleri

İşin Adı: YALVAÇ GAZİPAŞA İLKOKULU ONARIMI YAPIMI İŞİ

İş Grubu: Ana Grup>İnşaat İmalatları

S. No	Poz No	İmalatın Cinsi	Birim	Miktarı	Pursantaj (%)
1	10.130.4005	Yan ve üst kenarından kenetli kiremit (150 donma-çözülme çevrimine dayanıklı)	m²		
	Teknik Tarifi: KİL KİREMİTLER (TS EN 1304) (SIZDIRMAZLIK SINIFI: GRUP 1)				
2	15.310.1205-A	0.50 mm kalınlıkta sıcak daldırma düz boyalı saçtan (33 cm eninde) sıva eteği, baca kenarı, çatı muayene pencereleri ve çatı fenerleri dipleri yapılması ve yerine konulması	m		
	Teknik Tarifi: Projesine göre 0.50 mm kalınlıkta 33 cm eninde sıcak daldırma düz boyalı saçtan sıva eteği, baca kenarı, çatı muayene pencereleri ve çatı fenerleri dipleri yapılması ve yerine konulması için levhanın altına bitümlü karton döşenmesi, ek yerlerinin lehimlenmesi, her türlü malzeme ve zayiatı, işçilik, yüklenici genel giderleri ve kârı dâhil, 1 m fiyatı: Ölçü: Çatı düzlemi içine yatan etek şeritlerinin toplam boyu ölçülerek hesaplanır.			
3	15.540.1016	Ahşap yüzeylerin renkli ahşap koruyucu ile korunması	m²		
	Teknik Tarifi: Vernik yapılacak yüzeylerin zımparalanması, tozların temizlenmesi, m2 de 2 katta 0,16 lt sentetik esaslı renkli ahşap koruyucu sürülmesi için her türlü malzeme ve zayiatı, işçilik, yüklenici genel giderleri ve kârı dâhil, 1 m² fiyatı:Ölçü: Vernik yapılan bütün yüzeyler ölçülür.			
4	18.196/01	Her türlü kiremit örtülü çatılarda kiremit aktarılması	m²		
	Teknik Tarifi: Mevcut her türlü kiremit'in (mahya dâhil) çatı yüzeyinden sökülmesi, kırık ve çatlak olanların ayrılması, sağlamların temizlenerek çatı yüzeyinde belli yerlerde istiflenmesi, ait olduğu birim fiyat tariflerindeki belirtilen şartlarda tekrar yerlerine tespiti, kırık ve çatlak olanların yenileri ile değiştirilmesi için her türlü montaj malzemesi ve zayiatı, işçilik, işyerinde yükleme, yatay ve düşey taşıma, boşaltma, araç ve gereç giderleri, yüklenici genel giderleri ve kârı dâhil, 1 m² fiyatı : ÖLÇÜ : 1)Aktarılan çatı yüzeyi izdüşümü üzerinden hesaplanır. Bütün boşluklar düşülür. 2)Yenilenen yüzeyler ait olduğu birim fiyatlarından ödenir. Bu takdirde yenilenen yüzeylere ait söküm bedeli için,18.196/03 poz nolu birim fiyat uygulanır.			
5	18.198/01	Her türlü, sac, pvc, çinko vb. yağmur oluğu sökülmesi	m		
	Teknik Tarifi: Her türlü sac, pvc, çinko vb. yağmur oluğu sökülmesi, çıkan malzemelerin istifi, inşaat yerindeki yükleme, yatay ve düşey taşıma, her türlü işçilik, araç ve gereç giderleri, yüklenici genel giderleri ve kârı dâhil, her türlü sac, pvc, çinko vb. yağmur oluğu sökülmesinin 1 metre fiyatı ÖLÇÜ : Sökülen malzemelerin uzunluğu yerinde ölçülerek hesaplanır. NOT : Sökümden çıkan malzemeler idareye aittir.			
6	18.198/02	Her türlü sac, pvc, çinko vb. yağmur borusu sökülmesi	m		
	Teknik Tarifi: Her türlü sac, pvc, çinko vb. yağmur borusu sökülmesi, çıkan malzemelerin istifi, inşaat yerindeki yükleme, yatay ve düşey taşıma, her türlü işçilik, araç ve gereç giderleri, yüklenici genel giderleri ve kârı dâhil, her türlü sac, pvc, çinko vb. yağmur borusu sökülmesinin 1 metre fiyatı ÖLÇÜ : Sökülen malzemelerin uzunluğu yerinde ölçülerek hesaplanır. NOT : Sökümden çıkan malzemeler idareye aittir.			
7	18.198/14	Çatı örtüsü altındaki ahşap kaplama tahtası sökülmesi	m²		
	Teknik Tarifi: Çatı örtüsü altındaki ahşap kaplama tahtası sökülmesi, çıkan malzemelerin istifi, inşaat yerindeki yükleme, yatay ve düşey taşıma, her türlü işçilik, araç ve gereç giderleri, yüklenici genel giderleri ve kârı dâhil, çatı örtüsü altındaki ahşap kaplama tahtası sökülmesinin 1 m² fiyatı: ÖLÇÜ : Sökülen kaplama tahtasının yatay alanı hesaplanır. NOT : Sökümden çıkan malzemeler idareye aittir. Bu poz sadece kaplama tahtası söküldüğünde ödenir.			
8	21.230	Çatı örtüsü altına rendesiz çıta çakılması (mevcut mertekler üzerine)	m²		
	Teknik Tarifi: Mevcut mertekler üzerine II. sınıf çam keresteden mamul en az (25x50) mm kesitindeki çıtaların kiremit boyutlarına uygun olarak yerlerine çakılması, bu işler için lüzumlu her türlü malzeme ve zayiat, işçilik, inşaat yerindeki yükleme, yatay ve düşey taşıma ve boşaltma, yüklenici genel giderleri ve kârı dâhil, 1 m² fi-yatı: ÖLÇÜ : Projesinden çıta çakılmış çatının yatay düzlemdeki izdüşümünün alanı hesaplanır.			
9	15.315.1002	Ø 100 mm çapında bir ucu muflu sert PVC yağmur borusu temini ve yerine tesbiti	m		
	Teknik Tarifi: PVC'den Ø100 mm çapında borunun temin edilmesi, kelepçelerin duvara tespit edilmesi, boruların oluktan itibaren dirseklerde dâhil olarak monte edilmesi, kelepçelerin galvanizli somunlu vida ile sıkılarak yağmur borularının duvara bağlanmasının tamamlanması, her türlü bağlantı, dirsek ve müteferrik parçaları, malzeme ve zayiatı, işçilik, inşaat yerindeki yükleme, yatay ve düşey taşıma, boşaltma, yüklenici genel giderleri ve kârı dâhil, 1 m fiyatı: Ölçü: Yerine takılmış boru ekseninin boyu üzerinden ölçülür ve eğri kısımlara bir misli zam verilir.			
10	15.465.1002	Gömme iç kapı kilidinin yerine takılması (Dar Tip)	Adet		
	Teknik Tarifi: DOĞRAMA MADENİ AKSAMLARI Kapı Doğramaları Madeni Aksam Birim Fiyatı (Ahşap, Metal, Plastik)				
11	15.465.1008	Kapı kolu ve aynalarının yerine takılması (Kromajlı)	Adet		
	Teknik Tarifi: DOĞRAMA MADENİ AKSAMLARI Kapı Doğramaları Madeni Aksam Birim Fiyatı (Ahşap, Metal, Plastik)				
12	15.465.1010	Menteşenin yerine takılması	Adet		

İhale

Makamı

Birim Fiyat Tarifleri

İşin Adı: YALVAÇ GAZİPAŞA İLKOKULU ONARIMI YAPIMI İŞİ

İş Grubu: Ana Grup>İnşaat İmalatları

S. No	Poz No	İmalatın Cinsi	Birim	Miktarı	Pursantaj (%)
	Teknik Tarifi: DOĞRAMA MADENİ AKSAMLARI Kapı Doğramaları Madeni Aksam Birim Fiyatı (Ahşap, Metal, Plastik)				
13	15.330.1002	Eğimli çatılarda, çatı örtüsü altına, minimum 0,60 mm kalınlıkta iki yüzü polietilen film kaplı polyester keçe taşıyıcılı laminesiz polimer bitümlü örtü ile su yalıtımı yapılması	m²		
	Teknik Tarifi: Onaylanmış detay projesine uygun, eğimli çatı yüzeyinin temizlenmesi, minimum 0,60 mm kalınlıkta iki yüzü polietilen film kaplı polyester keçe taşıyıcılı laminesiz polimer bitümlü örtünün saçak çizgisine paralel olarak ve birbiri üzerine en az 10 cm binecek şekilde serilmesi, ek yerlerinin altından en fazla 10 cm aralıklarla geniş başlı galvanizli çivilerle çakılması, inşaat yerinde yükleme, yatay düşey taşıma ve boşaltma, her türlü malzeme ve zaiyatı, işçilik araç ve gereç giderleri, yüklenici genel giderleri ve kârı dâhil 1 m² fiyatı: Ölçü: Projedeki ölçülere göre yalıtım yapılan yüzeyler hesaplanır.			
14	15.300.1007	Rendeli ahşaptan saçak altı ve alın kaplaması yapılması	m²		
	Teknik Tarifi: Saçak altına II. sınıf çam kerestesinden kadronlar çakılarak yatay düzey elde edilmesi, altına ve alnına II. sınıf çam kerestesinden yapılmış temizi 22mm kalınlıkta, en fazla 15 cm genişlikte bir yüzeyi rendelenmiş lâmba zıvanalı ve kordonlu tahtaların çakılması, bu işler için lüzumlu her türlü malzeme ve zayiat, işçilik, inşaat yerindeki yatay ve düşey taşıma, boşaltma, yüklenici genel giderleri ve kârı dâhil, 1 m² fiyatı: Ölçü: Proje üzerinde tahta kaplı saçağın yatay düzlemdeki izdüşümü ölçülür.			
15	15.455.1001	Plastik doğrama imalatı yapılması ve yerine konulması (Sert PVC doğrama profillerinden her çeşit kapı, pencere, kaplama ve benzeri imalat) Not: Tüm ana profiller ile ilave profiller, pencere kapalı iken görülmeyen ve dikkat çekmeyen bir yerde, en az 1 m a	kg		
	Teknik Tarifi: İdarece onaylanmış proje ve detaylarına göre yapılan sert PVC profillerden plastik doğramalar ve aksesuarları ve cam çıtaları her türlü hava şartlarına karşı dayanıklı, yüzeyleri pürüzsüz olmalıdır. PVC'den mamul ana profil (Standardına göre et kalınlığı sınıfı "A" olan ve görünür yüzeylerdeki et kalınlığı 2,8 mm, görünmeyen yüzeylerde ise 2,5 mm olmalıdır.) kesitlerinde gerek ısı gerekse ses izolasyonu ve ayrıca su tahliyesini hızlandıracak şekilde tasarlanmış ön odacık sistemi olacaktır. Metal takviye profilleri ile ana profillerin (kasa, kanat, orta kayıt) gerekli mukavemeti sağlanacaktır. Metal takviye profilleri, sıcak daldırma metodu ile yapılmış galvanizle pasa karşı korunmuş, sacdan U veya kutu profillerdir. Her iki halde de sac kalınlığı kasa ve kanatlarda 1,5 mm"den fazla orta kayıtda da 2 mm'den fazla olmayacaktır. (Ancak çok geniş kayıt ve kanatlarda yapılan hesaplama sonucu atalet momenti yukarıda belirtilen sac kalınlıklarından yüksek çıkarsa çıkan sonuca uyumlu kalınlıkta sac kullanılmalıdır). Metal takviyeli PVC profiller plastik köşe kaynağı, vida, kanat bağlaması vesair imkanlarla birleştirilerek yardımcı doğrama profilleri, levhalar ve diğer profiller yardımı ile her çeşit pencere doğraması, kapı, camekan ve benzeri imalat yapılır. İmalatçı firmaca önerilen sisteme uygun olarak kanat aralıkları iki sıra EPDM kauçuk, neopren veya tpe contalarla izole edilecektir. Her cins ve kalınlıklardaki camın takılması, cam çıtaları yardımı ile olur. İmalatçı firmaca önerilen sisteme uygun olarak cam tespiti conta, mastik ve diğer usullerle sağlanacaktır. Her pencere kanat çerçevesi (doğraması) doğrama kasasına en az 2 (iki) kapı kanat çerçevesi ise en az 3 (üç) menteşe ile tespit edilir. Menteşeler kanadın ayarlı çalışmasını sağlayacak mukavemette ve dizaynında olacaktır. Plastik doğrama kasa ve kanat bileşimleri 45 derece kesilerek bu iş için geliştirilmiş makinalarla kaynatılmak suretiyle imalatı yapılan plastik doğramanın kargir aksama veya demir konstrüksiyona (kör kasa) tespiti yapılacaktır. Kargir aksama montaj 3 şekilde olabilir. a)Kenet lamaları ile; Kenet lamaları uygun boyutta vida ile bir tarafından doğramaya monte edilir, doğrama yerine yerleştirildikten sonra kenet laması diğer tarafından yine uygun boyutta vida ile kargir aksama monte edilir. b)Çelik dubeller ile; Doğrama yerine yerleştirildikten sonra, matkap ile doğrama üzerinden kargir aksama da geçecek şekilde yuva açılır. Bu yuvaya, uygun boyutta seçilmiş çelik dubel yerleştirilir ve sıkılır. c)Çelik montaj vidaları ile; Doğrama yerine yerleştirildikten sonra, matkap ile doğrama üzerinden kargir aksama da geçecek şekilde yuva açılır. Bu yuvaya, uygun boyutta seçilmiş çelik montaj vidaları yerleştirilir ve sıkılır. Kör kasaya montaj 2 şekilde olabilir. a) Sac vidaları ile; Doğrama yerine yerleştirildikten sonra, matkap ile doğrama üzerinden kör kasaya da geçecek şekilde yuva açılır. Bu yuvaya, uygun boyutta seçilmiş sac vidaları yerleştirilir ve sıkılır. b) Kilit profilleri ile; Kilit profillerinin doğramaya takılacak birinci parçası doğrama üzerine her yönden takılır. Doğrama yerine yerleştirildikten sonra, kilit profillerinin ikinci parçası, birinci parça ile kilitlenecek şekilde yerine yerleştirilir.) Su, hava, ses geçirmeyecek şekilde sızdırmazlığın sağlanması, kanat aralıklarında izolasyonu sağlayacak contaların sisteme uygun olarak yerlerine tespiti için her türlü malzeme ve zayiatı, inşaat yerindeki yükleme, yatay ve düşey taşıma, boşaltma, işçilik, araç ve gereç giderleri, yüklenici genel giderleri ve kârı dâhil, yerine monte edilmiş plastik doğramanın 1 kg fiyatı: Ölçü: 1)Yalnız sert PVC plastik doğrama malzemesi, epdm, neopren veya tpe contalar, silikon esaslı macun, tespit vidaları veya kilit profilleri, birleşim parçaları, profil içinde bulunan takviyeler birlikte tartılır. 2)İdare lüzum gördüğü takdirde proje boyutları üzerinden, profillerin tablodaki ağırlıklarına göre tartı ağırlığını tahkik edebilir. Bu tartı neticesinde tablolara nazaran %7 ağırlık fazlasına kadar ödeme yapılır. Tablodaki ağırlıklara nazaran tartı neticesi bulunan ağırlığın az olması halinde, yapılan imalatın idarece kabul edilmesi şartıyla tartı esas alınır. 3)Detay projelerinde gerek plastik profillerin, gerekse metal takviye profillerinin metre ağırlıkları ile bağlantı elemanlarının birim ağırlıkları belirtilecektir. Not: 1)Madeni aksamın yerine takılması bedeli doğrama fiyatlarına dâhildir. 2)Plastik doğrama aksesuarı (ispanyolet, menteşe, kilit ve ilaveleri, vasistas makas ve çarpmaları, pivot menteşeler, sürgüler, kapı altı fırçaları, her türlü kapı kolları, hidrolik mekanizmalar benzeri açma, kapama, kilitleme mekanizmaları vb.) tartıya dâhil edilmez. Bedelleri varsa kendi rayicinden yoksa yetkili makamlarca tasdikli fatura bedeline %25 yüklenici genel giderleri ve kârı ilave			

İhale

Makamı

Birim Fiyat Tarifleri

İşin Adı: YALVAÇ GAZİPAŞA İLKOKULU ONARIMI YAPIMI İŞİ

İş Grubu: Ana Grup>İnşaat İmalatları

S. No	Poz No	İmalatın Cinsi	Birim	Miktarı	Pursantaj (%)
	edilerek ödenir. 3)Tüm ana profiller ile ilave profiller, pencere kapalı iken görülmeyen ve dikkat çekmeyen bir yerde, en az 1 m aralıklarla okunaklı ve görünür şekilde profil uzunluğu boyunca işaretlenmelidir. Ana profiller ile ilave profillerin işaretlenmesi en az aşağıdaki bilgileri içermelidir. - İmalatçının adı veya ticari markası, - Bu standardın işaret ve numarası (TS EN 12608-1 şeklinde), - Et kalınlığı sınıfı, - İzlenebilirliği sağlamak için yeterli olabilecek imalat kodu (örneğin; tarih vb.)				
16	15.315.1101	0.50 mm kalınlıkta, sıcak daldırma galvaniz üzeri boyalı düz sacdan eksiz oluk yapılması ve yerine montajı (Sac genişliği toplam 30 cm)	m		
	Teknik Tarifi: 0.50 mm kalınlıkta sıcak daldırma galvaniz üzeri boyalı sacın eksiz oluk makinası ile işlenip montaja hazır hale getirilmesi, olukların monte edilecekleri alana taşınması, en fazla 50 cm aralıklarla oluk kelepçelerinin takılması, olukların eğiminin ayarlanarak kelepçelerin çakılması, oluk ile aynı özellikte en az 20 cm genişlikte çatı bandının detayına uygun şekilde monte edilmesi, iniş borularına bağlantı için deliklerin açılması, köşe birleşim yerlerinin kesilmesi ve birbirine tam olarak yapıştırılması, bütün birleşim yerlerinde sızdırmazlığın sağlanması, inşaat yerinde yükleme, yatay ve düşey taşıma, boşaltma, her türlü malzeme ve zaiyatı, işçilik araç ve gereç giderleri ile müteahhit genel giderleri ve kârı dâhil 1 m fiyatı: Ölçü: Yerine takılmış oluk ekseninin boyu üzerinden ölçülür				

İ. Yaşar ÖZDEMİR
İnşaat Teknikeri

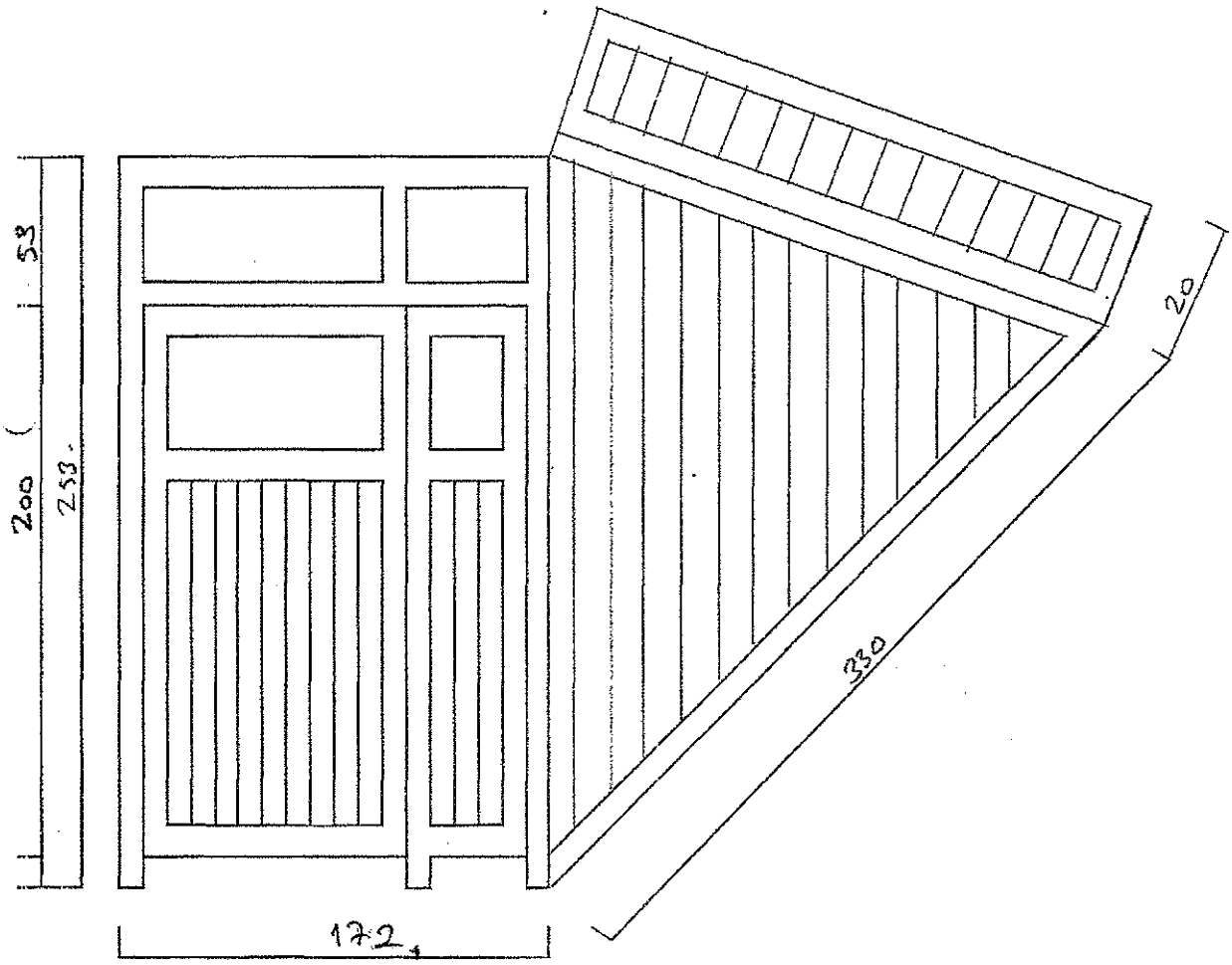

_Yerinde ölcü alınacak

_Kapı kanat genişligi 100 cm. Yükseklik 200 cm.

İ. Yaşar ÖZDEMİR
İnşaat Teknikeri

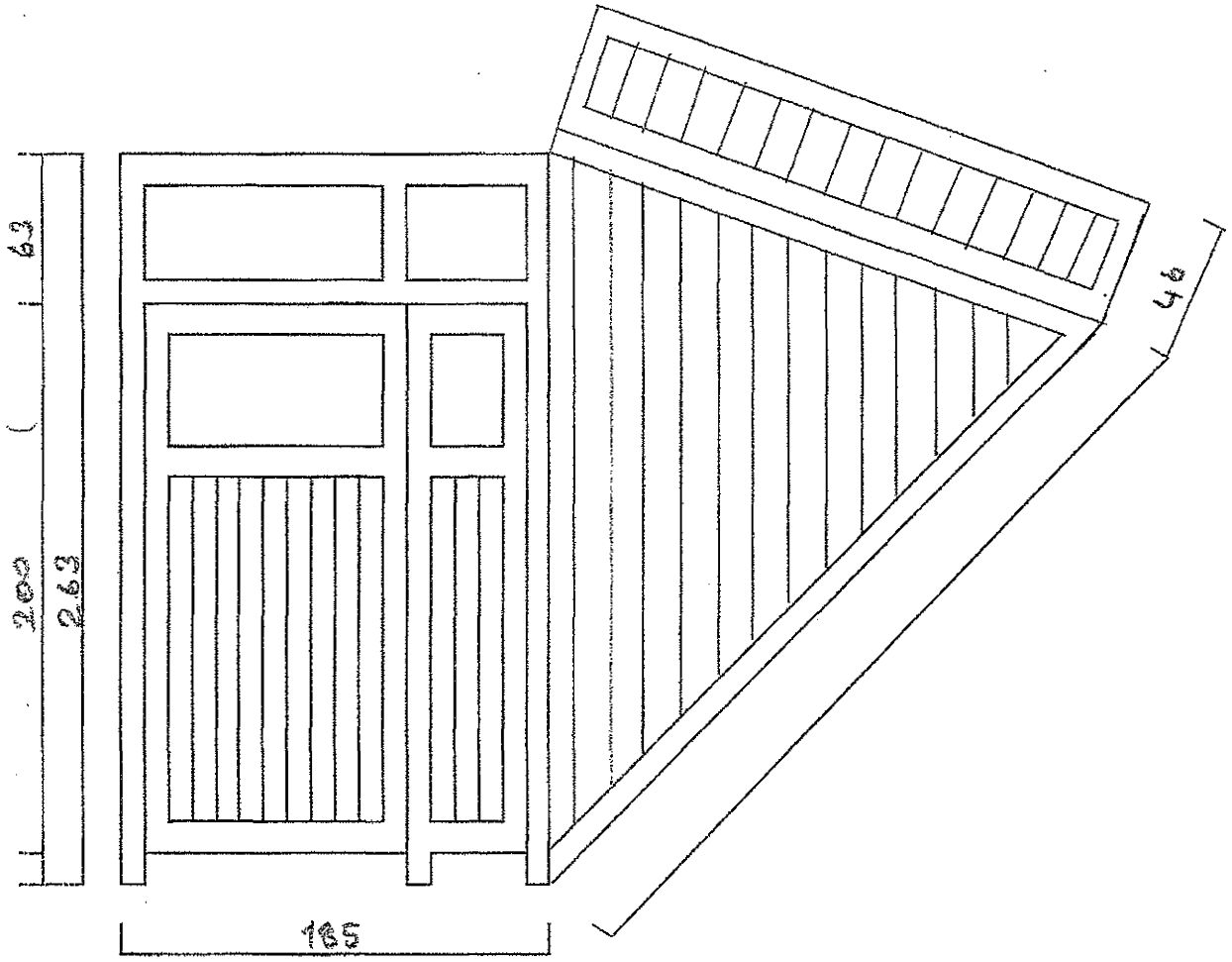

- Yerinde ölçü alınacak
- Kapı kanat genişliği 100 cm, kanat yüksekliği 200 cm.

İ. Yaşar ÖZDEMİR
İnşaat Teknikeri

Yalvaç Gazipaşa İlkokulu

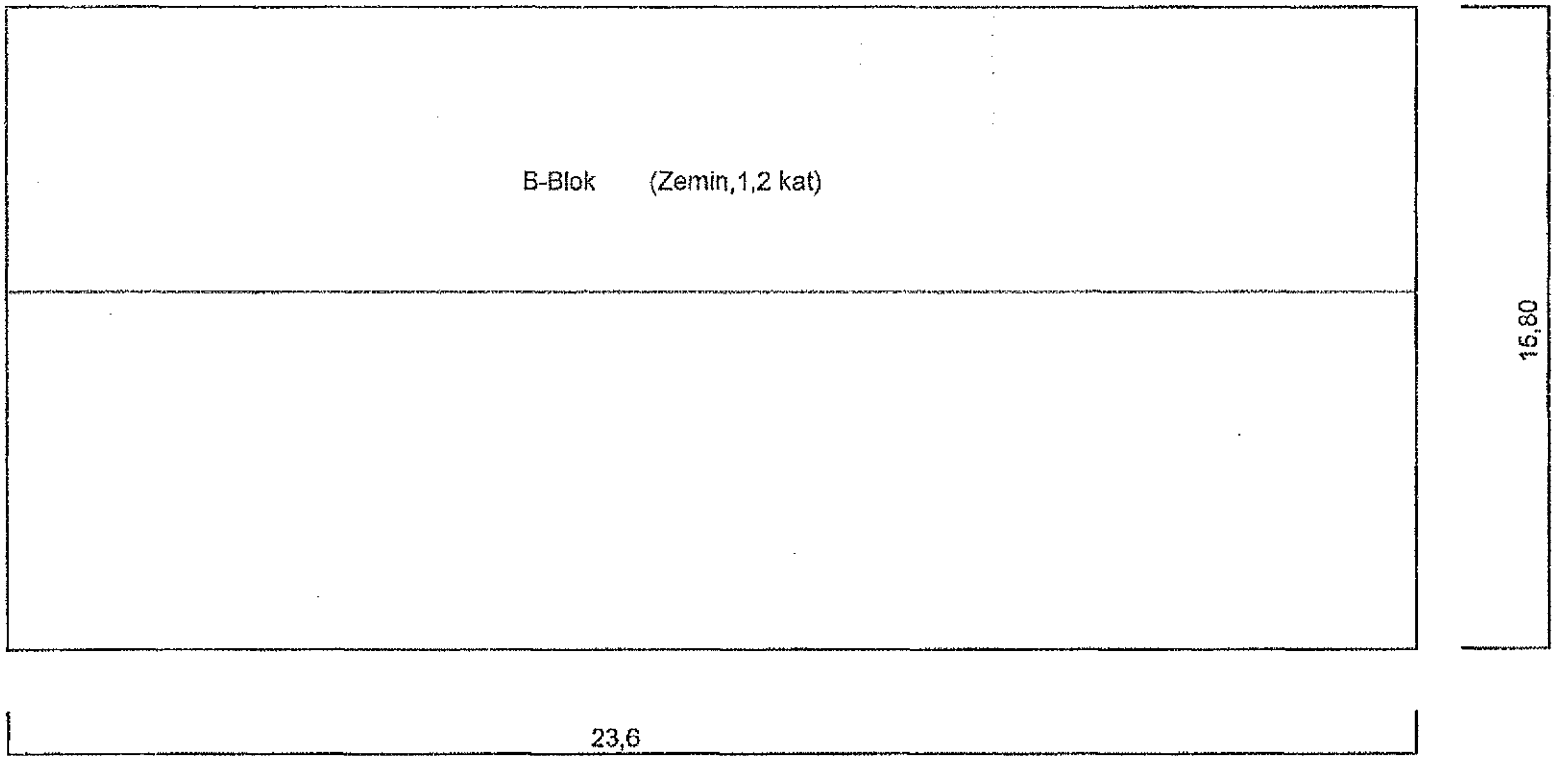

Yağmur olukları,Yaka-alın saçları ve yağmur iniş borularının yenilenmesi

İ. Yaşar Özdemir
İnşaat Teknikeri

MAHAL LİSTESİ

İŞİN ADI :YALVAÇ GAZİPAŞA İLKOKULU ONARIMI YAPIMI İŞİ

İŞ GRUBUNUN ADI : İnşaat İmalatları SF.1

MAHAL ADI	YERİ	POZ NO	İMALATIN CİNSİ
A-Blok B-Blok Okul Binaları	***B Blok okul binasındaki yağmur oluk** ı,yakalar,yağmur iniş boruları,alın ve yaka tahtalarının sökülmesi.Yağmur oluk ve yakalarda en az 2 sıra kiremit aktarımı yapılması.18 cm eninde alın tahtalarının her iki yüzüde ahşap koruyucu ile boyanmarak mahallerine monte edilmesi.kiremit aktarımı yapılan (66 cm) enindeki mahalle 10 cm altına girecek şekilde Mevcut çıtalar söküldükten sonra) yalıtım malzemesi serilmesi.Çıta çakılması.Yağmur olukları (20 cm eninde çatı bandı yapılarak) ve eksiz saç yakaların yapılması.Kiremitlerin kırık ve deforme olanlarının yenilenerek döşenmesi (çivilenerek) Okula 3*2 adet toplam 6 adet yağmur iniş borusu yapılması. ***A blok bodrum iniş ile B Blok** merdiven altına (zemin kat) pvc bölme yapılması (kapı aksesuarlar vb dahil)	101.304.005	Yan ve üst kenarından kenetli kiremit (150 donma-çözülme çevrimine dayanıklı)
		15.310.1205-A	0.50 mm kalınlıkta sıcak daldırma düz boyalı saçtan (33 cm eninde) sıva eteği, baca kenarı, çatı muayene pencereleri ve çatı fenerleri dipleri yapılması ve yerine konulması
		155.401.016	Ahşap yüzeylerin renkli ahşap koruyucu ile korunması
		18.196/01	Her türlü kiremit örtülü çatılarda kiremit aktarılması
		18.198/01	Her türlü, sac, pvc, çinko vb. yağmur oluğu sökülmesi
		18.198/02	Her türlü sac, pvc, çinko vb. yağmur borusu sökülmesi
		18.198/14	Çatı örtüsü altındaki ahşap kaplama tahtası sökülmesi
		21.230	Çatı örtüsü altına rendesiz çıta çakılması (mevcut mertekler üzerine)
		153.151.002	Ø 100 mm çapında bir ucu muflu sert PVC yağmur borusu temini ve yerine tesbiti
		154.651.002	Gömme iç kapı kilidinin yerine takılması (Dar Tip)
		154.651.008	Kapı kolu ve aynalarının yerine takılması (Kromajlı)
		154.651.010	Menteşenin yerine takılması
		153.301.002	Eğimli çatılarda, çatı örtüsü altına, minimum 0,60 mm kalınlıkta iki yüzü polietilen film kaplı polyester keçe taşıyıcılı laminesiz polimer bitümlü örtü ile su yalıtımı yapılması
		153.001.007	Rendeli ahşaptan saçak altı ve alın kaplaması yapılması
		154.551.001	Plastik doğrama imalatı yapılması ve yerine konulması (Sert PVC doğrama profillerinden her çeşit kapı, pencere, kaplama ve benzeri imalat) Not: Tüm ana profiller ile ilave profiller, pencere kapalı iken görülmeyen ve dikkat çekmeyen bir yerde, en az 1 m a
		153.151.101	0.50 mm kalınlıkta, sıcak daldırma galvaniz üzeri boyalı düz sacdan eksiz oluk yapılması ve yerine montajı (Sac genişliği toplam 30 cm)

İ. Yaşar ÖZDEMİR
İnşaat Teknikeri

MALİYET CETVELİ

Hazırlanma Tarihi: 15.04.2022
İşin Adı: **Yalvaç Çetince İlkokulu - Ortaokulu'na Laminat Zemin Kaplama Yapılması**
İş Grubu: **Ana Grup>İnşaat İmalatları**

S. No	Poz No	İmalatın Cinsi	Birim	Miktarı	Birim Fiyatı	Tutarı
1	15.490.1003	Laminat parke döşeme kaplaması yapılması (AC4 Sınıf 32) (süpürgelik dahil)	m²	206,600		

Toplam : .....

MAHAL LİSTESİ

İŞİN ADI :Yalvaç Çetince İlkokulu - Ortaokulu'na Laminat Zemin Kaplama Yapılması

İŞ GRUBUNUN ADI : İnşaat İmalatları SF.1

MAHAL ADI	YERİ	POZ NO	İMALATIN CİNSİ
	* 1. Kat 4 Adet anasınıfı ile 2.kat		
Okul Binası	Öğretmenler odası ve Müd.Yrd Odası zeminlerine (AC4 Sınıf 32) laminat kaplama yapılması	154.901.003	Laminat parke döşeme kaplaması yapılması (AC4 Sınıf 32) (süpürgelik dahil)

İ. Yaşar ÖZDEMİR
İnşaat Teknikeri

MAHAL LİSTESİ

İŞİN ADI :Yalvaç-Kumdanlı İlkokulu Onarımı İşi

İŞ GRUBUNUN ADI : İnşaat İmalatları SF.1

MAHAL ADI	YERİ	POZ NO	İMALATIN CİNSİ
Okul Binası Kapılar	*Sınıf kapılarının kol,kilit ve menteşelerinin yenilenerek kapıların çalışır hale getirilmesi.(sınıf kapılarının tamamı)	154.651.001	Gömme iç kapı kilidinin yerine takılması (Geniş Tip)
		154.651.008	Kapı kolu ve aynalarının yerine takılması (Kromajlı)
		154.651.010	Menteşenin yerine takılması
		486.902.007	Mevcut Kapı ve Pencere Kanatlarının Çalışır Duruma Getirilmesi

İ. Yaşar ÖZDEMİR
İnşaat Teknikeri

MALİYET CETVELİ

Hazırlanma Tarihi: 15.04.2022
İşin Adı: **Yalvaç Kumdanlı İlkokulu Onarımı İşi**
İş Grubu: **Ana Grup>İnşaat İmalatları**

S. No	Poz No	İmalatın Cinsi	Birim	Miktarı	Birim Fiyatı	Tutarı
1	15.465.1001	Gömme iç kapı kilidinin yerine takılması (Geniş Tip)	Adet	12,000		
2	15.465.1008	Kapı kolu ve aynalarının yerine takılması (Kromajlı)	Adet	12,000		
3	15.465.1010	Menteşenin yerine takılması	Adet	36,000		
4	48.690.2007	Mevcut Kapı ve Pencere Kanatlarının Çalışır Duruma Getirilmesi	m²	24,000		

Toplam : .....